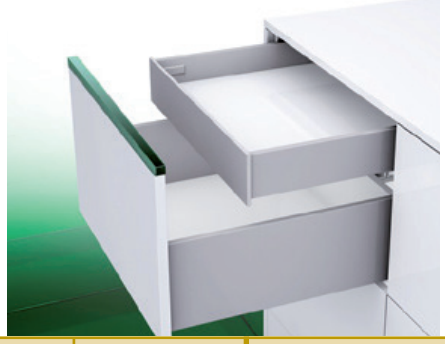

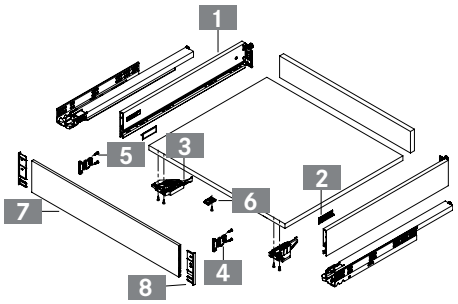

DESCRIPTION	LNG. NOM.	CODE
1 Profil.	270 mm	5300-1127
	300 mm	5300-1130
	350 mm	5300-1135
	400 mm	5300-1140
	450 mm	5300-1145
	500 mm	5300-1150
	550 mm	5300-1155
	600 mm	5300-1160
	650 mm	5300-1165

DESCRIPTION	EXECUTION	CODE
2 Cache intérieur. Commander 2 pc. par tiroir.	gris	5300-1050

DESCRIPTION	CODE
6 Raccord fond frontal.	5300-1075

DESCRIPTION	CODE
3 Raccord gauche/droite.	5300-1030

DESCRIPTION	TYPE DE MONTAGE	CODE
4 Fixation frontale pour profil.	à visser à enfoncer	5300-1010 5300-1020

A COMMANDER EN SUPPLEMENT POUR UN TIROIR A L'ANGLAISE

DESCRIPTION	EXECUTION	CODE
5 Vis. Commander 4 pc. par tiroir à l'anglaise pour fixation frontale.	ø 4 x 11,5 mm	5300-1080

DESCRIPTION	CODE
6 Raccord fond frontal.	5300-1070

DESCRIPTION	LONGUEUR	CODE
7 Face avant hauteur 89 mm coupée sur mesure, sans cache.	1160 mm	5300-1180

DESCRIPTION	CODE
8 Cache pour face avant. Commander 2 pc. par tiroir à l'anglaise.	5300-1190

DESSIN TECHNIQUE

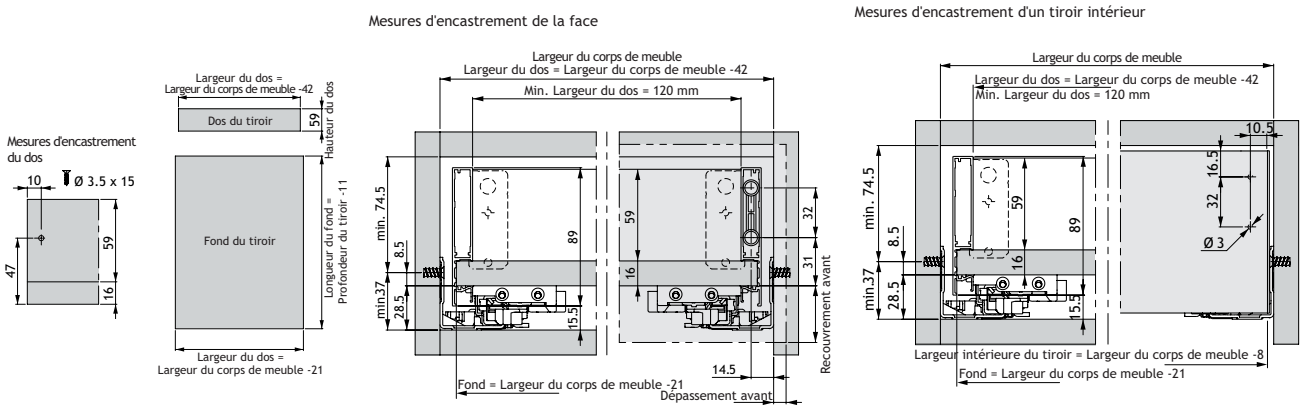

Sous réserve d'écarts de mesures et modifications techniques.